NETZSCH
Proven Excellence.

Bombas Peristálticas PERIPRO

Construcción robusta para aplicaciones exigentes

Bombas y sistemas

Bombas PERIPRO de NETZSCH

BOMBAS DE MANGUERA RESISTENTES, CON RODILLOS GRANDES PARA UNA VIDA ÚTIL MÁS LARGA

BAJO VOLUMEN DE LUBRICANTE

BAJO CIZALLAMIENTO

MEDIOS ABRASIVOS

TECNOLOGÍA ROBUSTA DE LA BOMBA

Tecnología NETZSCH para bombas peristálticas

- Excelente resistencia a la abrasión
- Capacidad de succión extremadamente alta
- Marcha en seco indefinida
- Sin válvulas ni cierres mecánicos
- Bajo cizallamiento y bombeado reversible
- Control de dosificación completo
- Versión industrial, resistente a la corrosión y alimentaria
- Precisión de la dosificación del ±1%
- Hasta un 70 % de partículas sólidas en los medios transportados

Ventajas de las bombas PERIPRO en comparación con bombas de manguera con tecnología de zapatas

- Ahorro energético de hasta un 30 %
- Se requiere un 90 % menos de lubricante
- Fácil sustitución de la manguera
- Amplio rango de operación
- Par de arranque bajo

Ideal para medios difíciles

- Productos abrasivos: lechada de cal, carbón activado, fangos y lodos, entre otros
- Productos corrosivos: hipoclorito de sodio, cloruro férrico, ácido clorhídrico, etc.
- Productos viscosos: pegamentos con base de agua, grasas, cremas, resinas, etc.
- Productos delicados: látex, polímeros y floculantes, productos alimentarios, etc.

Las bombas de manguera PERIPRO están disponibles en tres versiones diferentes: industrial, química y alimentaria.

PRÁCTICAMENTE SIN PIEZAS DE DESGASTE

COSTES DE ENERGÍA MÁS BAJOS

INIGUALABLE VIDA ÚTIL DE LA BOMBA Y EXCELENTE RENDIMIENTO

RESISTENTE A LA MARCHA EN SECO

El diseño de PERIPRO

¿POR QUÉ LA VIDA ÚTIL DE ESTA BOMBA ES INCOMPARABLE?

1 Última tecnología de bombas peristálticas

Los materiales utilizados son compatibles con muchos medios y muchas aplicaciones. El rendimiento bajo condiciones exigentes de abrasión, corrosión y temperatura es excelente.

2 Ahorro en el consumo de mangueras y facilidad de instalación

Manguera de alta calidad con un proceso de fabricación único: capa interna extruida con refuerzo textil de alta densidad y capa externa con mecanizado de alta precisión. Gracias a tolerancias controladas, la manguera garantiza una compresión óptima y una rápida instalación.

3 Construcción robusta para las aplicaciones más exigentes hasta 10 bar

Rodamientos integrados de gran tamaño para cargas radiales, rodillos metálicos grandes con rodamientos de gran tamaño, sistema de conexiones seguro y fiable y materiales de construcción extremadamente robustos. Todo ello optimiza la bomba para aplicaciones exigentes.

4 Tecnología de rodillos XXL para menos costes energéticos y mayor eficiencia

Debido al tamaño de los rodillos, la manguera está comprimida de forma óptima, eliminando la fricción de una zapata fija. Esto conduce a una mayor eficiencia, un menor consumo energético y una vida útil más larga de la manguera. El par de arranque es mínimo y el manejo es sencillo.

Resumiendo, la bomba PERIPRO ofrece un excelente ahorro energético, más horas de funcionamiento, una vida útil más larga de la manguera y es fácil de utilizar.

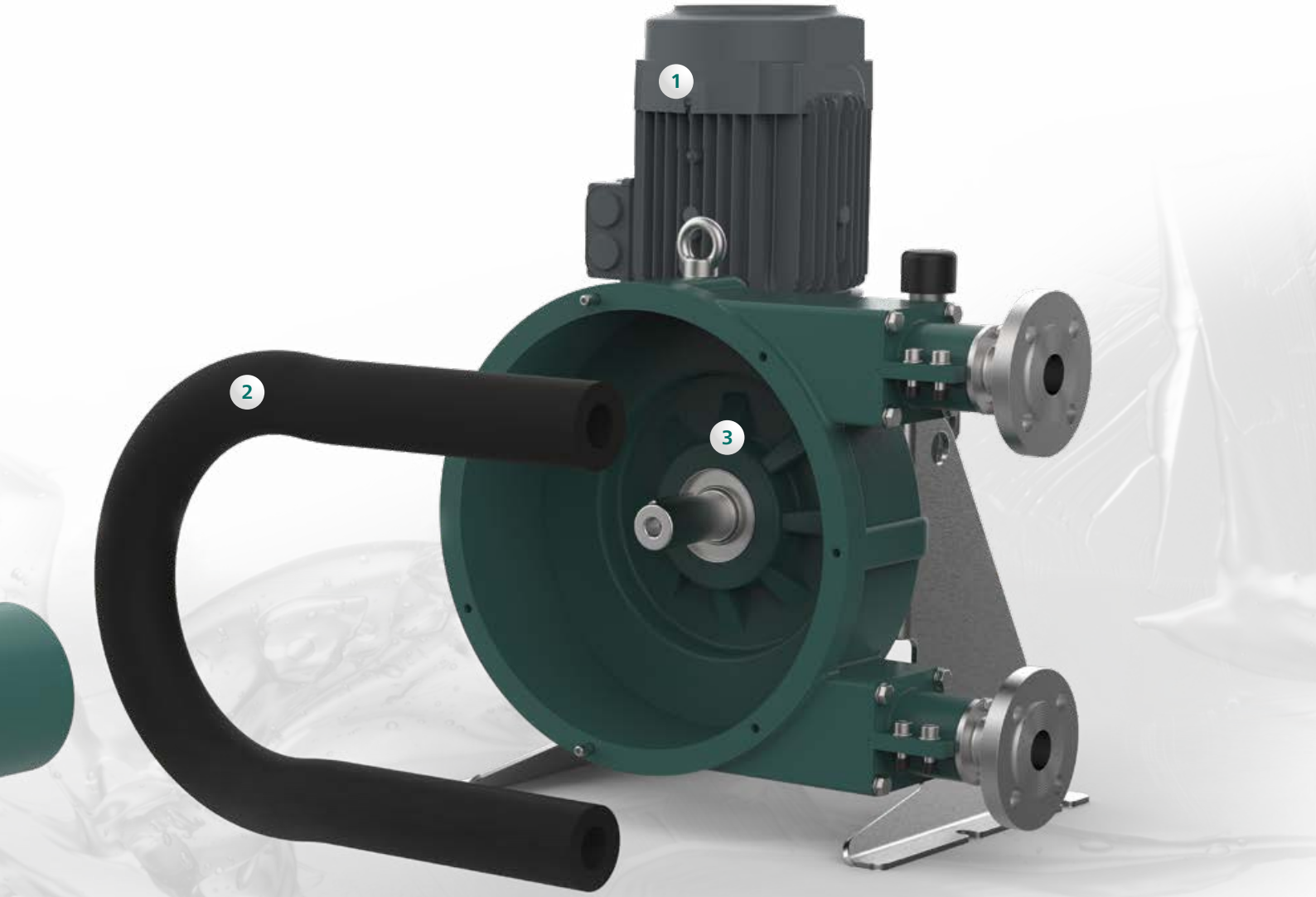
1
2
3

Los modelos pequeños de las bombas PERIPRO

Bombas robustas y compactas para una precisa dosificación en la versión industrial

Los modelos más pequeños de la bomba PERIPRO son bombas compactas, muy resistentes, en diseño vertical con rodillos XXL. Los rodamientos instalados entre rotor y el reductor absorben completamente todas las cargas radiales. Al librarse así de la fatiga, su vida útil se maximiza.

Gracias a la precisión de todos los componentes de compresión, al proceso de fabricación diferenciado de la manguera peristáltica, así como a la calidad de sus materiales, se consigue una durabilidad inigualable en el mercado.

Los modelos pequeños PERIPRO 10/0.1, 10/0.3 y 10/0.7 de NETZSCH cubren un rango de caudal entre 5 y 1000 l/h. Estas bombas robustas son ideales para aplicaciones de dosificación de todo tipo de medios abrasivos, corrosivos, viscosos o delicadas con presiones de descarga de hasta 10 bar.

La principal aplicación de las bombas PERIPRO es la dosificación. Con un caudal bajo y un control de caudal máximo, estas bombas consiguen la máxima eficiencia en los procesos. La instalación y el mantenimiento son sencillos.

Medios

- Productos químicos
- Aditivos
- Lechada de cal
- Carbón activado y polímeros

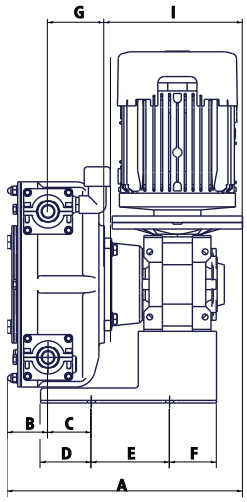

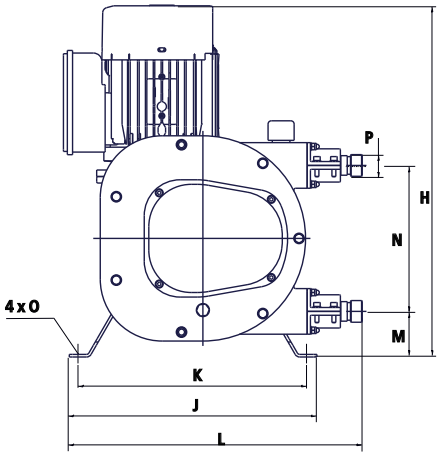

Modelo	A*	B	C	D	E	F	G	H	I*	J	K	L	M	N	O	P
10/0.1	240,3	47,5	50	54,3	80	32,8	55,8	367	137	265	235	305	62	116	12	BSP 3/8*
10/0.3	292,1	55,6	61	79,5	120	25,5	66,5	436,5	170	320	285	377,6	63	195	12	BSP 3/4*
10/0.7	360,6	62,1	66,5	78	120	72	86,5	488	212	380	350	449,5	70	224	12	BSP 1*

*En función del impulsor, las dimensiones podrían cambiar.

Datos técnicos del modelo 10/0.1

- Caudal máx. (continuo): 205 l/h
- Capacidad: 0,043 l/rev
- Presión de descarga máx.: 10 bar
- Temperatura máx.: 80 °C
- Diámetro interior: 13 mm
- Material de la manguera: NR, EPDM, NBR (alimentos) y Hypalon®
- Conexiones: AISI-316, PP, PVDF (PTFE)

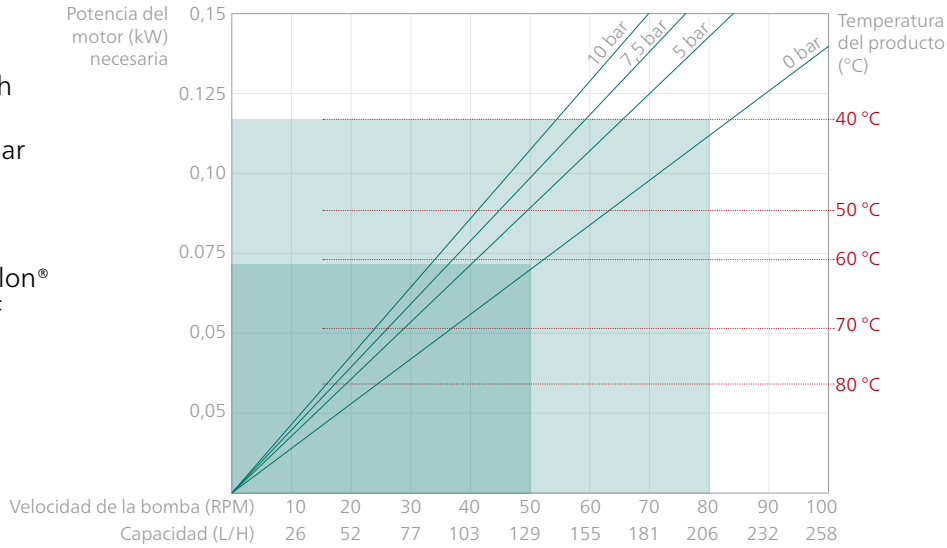

Datos técnicos del modelo 10/0.3

- Caudal máx. (continuo): 500 l/h
- Capacidad: 0,109 l/rev
- Presión de descarga máx.: 10 bar
- Temperatura máx.: 80 °C
- Diámetro interior: 16 mm
- Material de la manguera: NR, EPDM, NBR (alimentos) y Hypalon®
- Conexiones: AISI-316, PP, PVDF (PTFE)

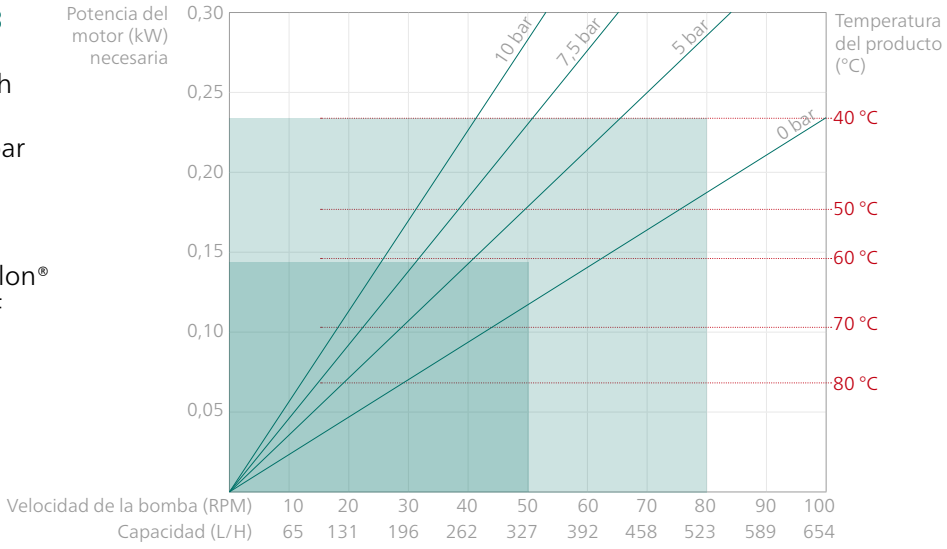

Datos técnicos del modelo 10/0.7

- Caudal máx. (continuo): 1100 l/h
- Capacidad: 0,227 l/rev
- Presión de descarga máx.: 10 bar
- Temperatura máx.: 80 °C
- Diámetro interior: 22 mm
- Material de la manguera: NR, EPDM, NBR (alimentos) y Hypalon®
- Conexiones: AISI-316, PP, PVDF (PTFE)

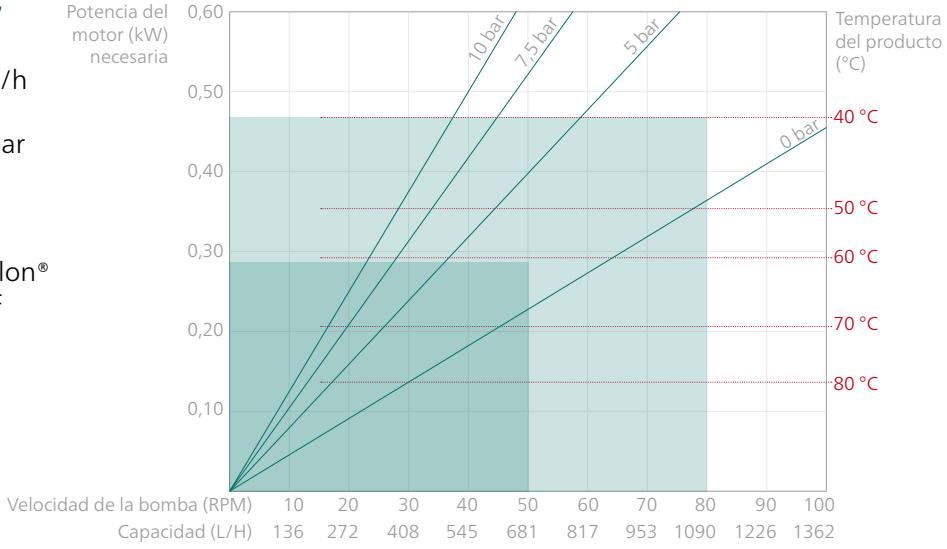

Bombas para aplicaciones de caudales medios PERIPRO

Una bomba robusta con un alto rendimiento para medios difíciles en versión industrial

El rango de caudales medios comprendido entre 250 y 3,500 l/h lo cubren perfectamente los modelos de bomba NETZSCH PERIPRO 10/1.4 y 10/2.7.

Esta serie son máquinas muy eficientes y muy resistentes. El sistema de compresión de la manguera ofrece la máxima precisión, efectividad y durabilidad. La ausencia de válvulas y de cierres mecánicos, la capacidad de giro en seco y el gran poder de aspriación, hacen que la bomba de bombeo hacen que la bomba NETZSCH PERIPRO sea ideal para dosificar o transportar productos muy abrasivos, sensibles al cizallamiento, viscosos o corrosivos.

Como las bombas PERIPRO de menor tamaño, estos dos modelos tienen el mismo diseño compacto, vertical, con un sistema de compresión de manguera con rodillos XXL. Este sistema de compresión de manguera con un contacto de superficie máximo, junto con un proceso de fabricación diferenciado y técnicamente avanzado, maximiza la vida útil y minimiza los costes de operación y mantenimiento.

La construcción robusta de las bombas se basa en un sistema de montaje compacto y simple. así como en materiales de construcción muy resistentes tratados con los procesos de protección contra la corrosión y el endurecimiento más actuales.

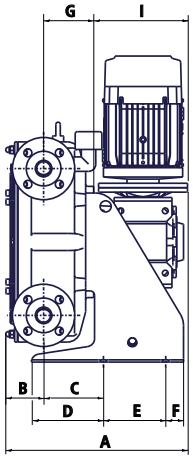

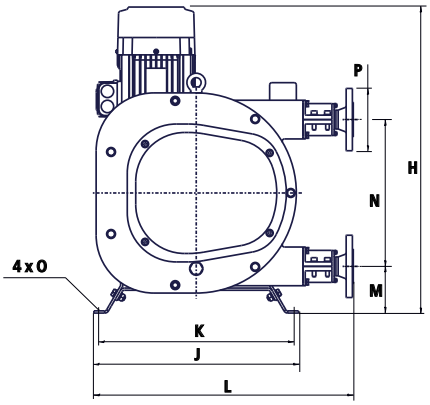

Modelo	A*	B	C	D	E	F	G	H	I*	J	K	L	M	N	O	P
10/1.4	382,3	75,6	100	132,3	140	40	96	627	211	410	390	517	98	264	12	DN-25
10/2.7	408,6	85,1	135,5	161,8	140	40	112,5	677	211	460	440	583	105	330	12	DN-32

*En función del impulsor, las dimensiones podrían cambiar.

Datos técnicos del modelo 10/1.4

- Caudal máx. (continuo): 1900 l/h
- Capacidad: 0,47 l/rev
- Presión de descarga máx.: 10 bar
- Temperatura máx.: 80 °C
- Diámetro interior: 28 mm
- Material de la manguera: NR, EPDM y NBR (alimentos)
- Conexiones: AISI-316, PP, PVDF (PTFE)

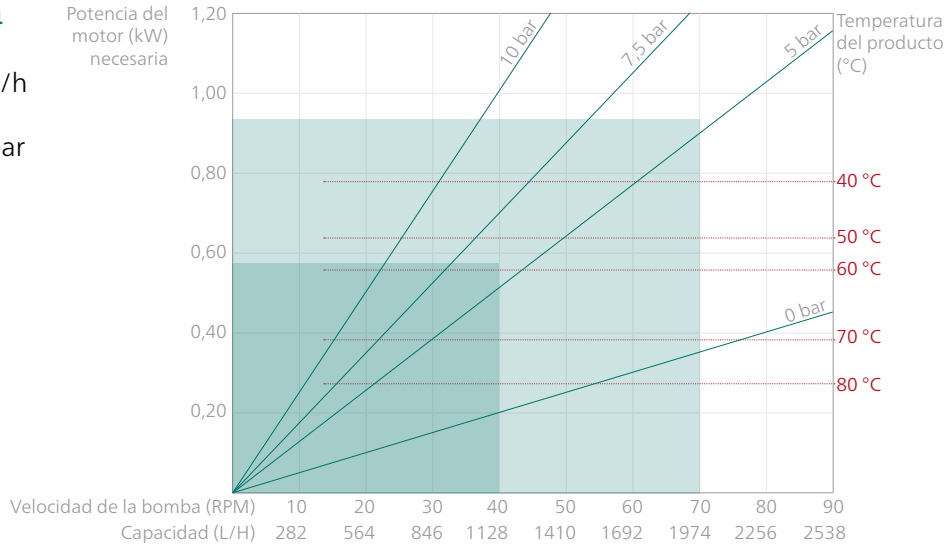

Datos técnicos del modelo 10/2.7

- Caudal máx. (continuo): 3600 l/h
- Capacidad: 0,89 l/rev
- Presión de descarga máx.: 10 bar
- Temperatura máx.: 80 °C
- Diámetro interior: 35 mm
- Material de la manguera: NR, EPDM y NBR (alimentos)
- Conexiones: AISI-316, PP, PVDF (PTFE)

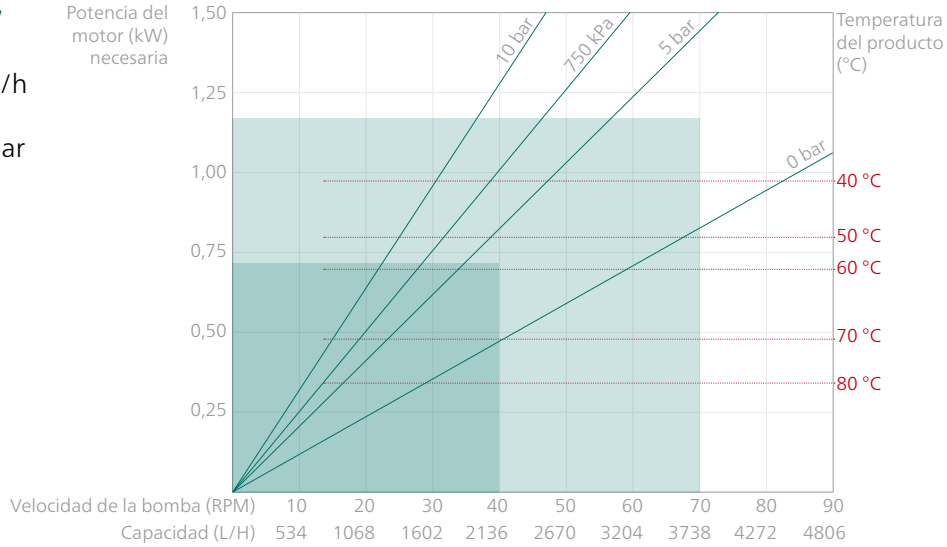

Los modelos más grandes para caudales mayores

La respuesta eficiente y robusta para medios difíciles

Los modelos 10/5.1 y 10/11.1 completan la serie de bombas peristálticas PERIPRO en versión industrial con un caudal entre 1000 y 17 000 l/h. Este puede ampliarse con una bomba de «doble cabezal» hasta 34 000 l/h.

Estos dos modelos también son adecuados para dosificar todo tipo de productos. Gracias al excelente control de caudal, se consigue una precisión de hasta ±1%. El caudal permanece constante, el bombeo se produce con poco cizallamiento.

La ausencia de válvulas y cierres mecánicos, así como el diseño monobloc horizontal y robusto con caja de rodamientos, convierten a la bomba peristáltica PERIPRO en una opción compacta y robusta para cualquier trabajo de transferencia complicada.

La instalación de los rodamientos en el cuerpo de la bomba garantiza una alineación perfecta y la absorción completa de las cargas en el eje de transmisión. La caja de rodamientos está compuesta por un buje central sobre el que se soportan los rodamientos reforzados y sobredimensionados, más el eje de la bomba, obteniéndose un conjunto compacto y muy robusto.
Este diseño confiere a la bomba una robustez y resistencia inmejorable, incluso bajo las condiciones más duras con presiones de hasta 10 bar y en aplicaciones de funcionamiento continuo.

La marcha en seco ilimitada y la capacidad de succión de hasta 9,5 mWc complementan las ventajas de las bombas PERIPRO.

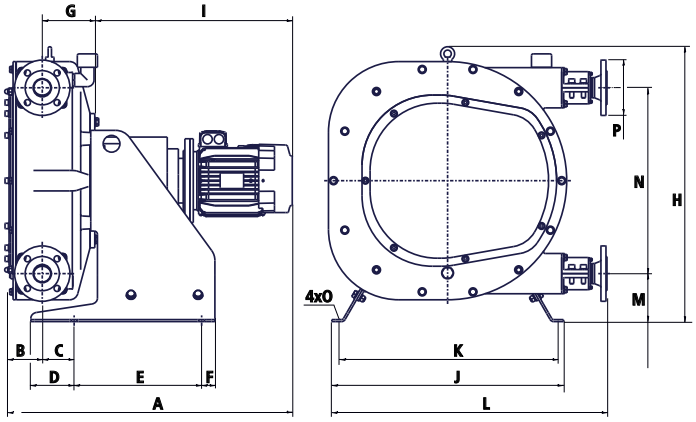

Modelo	A*	B	C	D	E	F	G	H	I*	J	K	L	M	N	O	P
10/5.1	800,6	96,6	102	148,5	250	50	142	655	564	580	550	700	110	430	16	DN-40
10/11.1	947,1	107	95	129	380	39,5	156,5	820	684	690	660	820	143	554	16	DN-50

*En función del impulsor, las dimensiones podrían cambiar.

Datos técnicos del modelo 10/5.1

- Caudal máx. (continuo): 7000 l/h
- Capacidad: 1,69 l/rev
- Presión de descarga máx.: 10 bar
- Temperatura máx.: 80 °C
- Diámetro interior: 43 mm
- Material de la manguera: NR, EPDM y NBR (alimentos)
- Conexiones: AISI-316, PP, PVDF (PTFE)

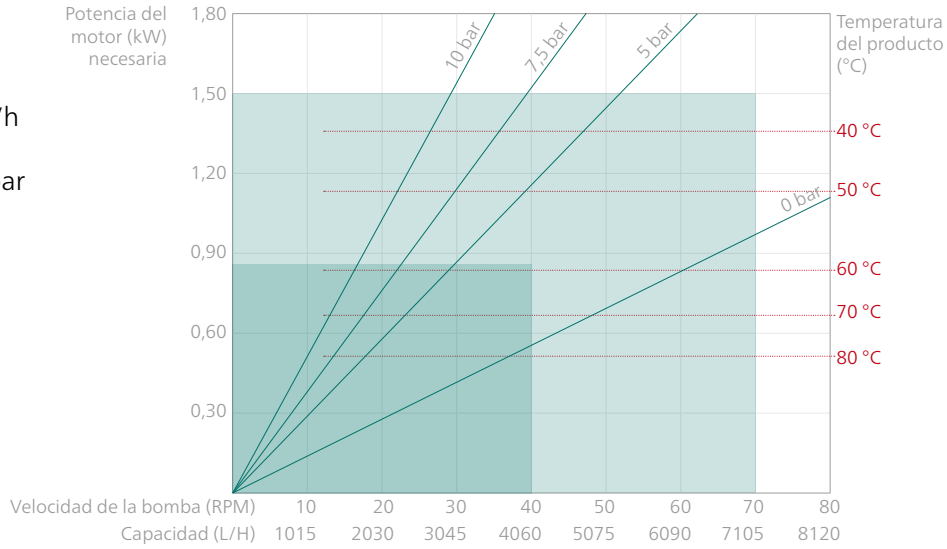

Datos técnicos del modelo 10/11.1

- Caudal máx. (continuo): 13 000 l/h
- Capacidad: 3,71 l/rev
- Presión de descarga máx.: 10 bar
- Temperatura máx.: 80 °C
- Diámetro interior: 55 mm
- Material de la manguera: NR, EPDM y NBR (alimentos)
- Conexiones: AISI-316, PP, PVDF (PTFE)

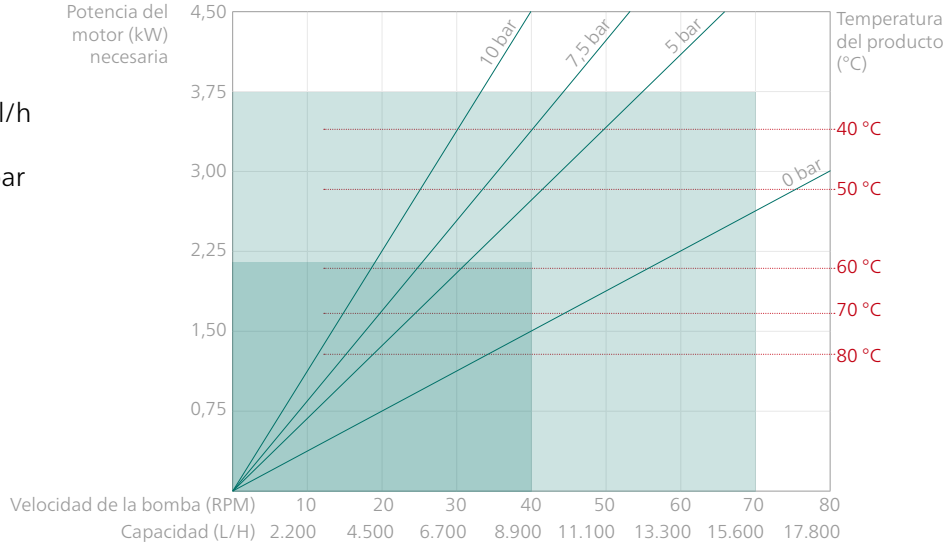

VERSIÓN QUÍMICA

La mejor solución para dosificar productos corrosivos

La versión química de la bomba PERIPRO es una unidad protegida, completamente resistente al ataque de ácidos altamente corrosivos y todo tipo de productos químicos difíciles.

Esta versión se compone de:

- La última generación de manguera peristáltica en NR o EPDM o Hypalon®
- Carcasa de la bomba y revestimiento de la tapa frontal en TEFZEL®
- Conexiones plásticas en polipropileno o PVDF
- Sensor de fugas en la manguera
- Sistema de drenaje

Como resultado de estas especificaciones, conseguimos bombas completamente resistentes a la corrosión, muy potentes y resistentes. Sin duda, la mejor opción de bomba peristáltica resistente a la corrosión disponible en el mercado, a un precio muy competitivo.

Aplicaciones típicas de la versión química

- Dosificación de hipoclorito de sodio
- Dosificación de cloruro férrico
- Dosificación de ácido clorhídrico
- Dosificación de ácido sulfúrico

VERSIÓN ALIMENTARIA

Un nuevo concepto para bombear productos para uso alimentario

La versión alimentaria de las bombas peristálticas PERIPRO está aplicaciones alimentarias. Es compatible con alimentos y bebidas, así como productos cosméticos, y cumple con las especificaciones y regulaciones vigentes.

Esta versión se compone de:

- La última generación de manguera peristáltica en nitrilo de calidad alimentaria según FDA
- Conexiones DIN 11851 Triclamp
- Tapa frontal fácil y rápida de retirar para ayudar a los procesos de limpieza CIP
- Rodillo de extracción frontal
- Bancada y tapa en acero inoxidable

Con esta versión, puede simplificar sus procesos de limpieza y mejorar la eficiencia. El innovador proceso de fabricación de las mangueras peristálticas ofrece una resistencia adicional a la temperatura y alarga su vida útil. Esto minimiza los tiempos de parada de la producción y reduce los costes de mantenimiento.

Aplicaciones típicas de la versión alimentaria

- Transferencia de zumos y salsas
- Dosificación de aditivos, colorantes, aromas y enzimas
- Bombeo de productos alimentarios como bebidas, lácteos y repostería
- Bombeo de levadura
- Bombeo de aceite
- Transferencia de vino

Sector
TRATAMIENTO DE AGUAS

Para el tratamiento de aguas le ofrecemos PERIPRO en dos versiones diferentes: La Industrial sirve perfectamente para corrosivos" es, y "la química en ácidos fuertes, altamente corrosivos. Estas bombas peristálticas reducen los tiempos de parada gracias a su diseño optimizado. Esta ventaja es muy importante en trabajo continuo típicas de este sector. La dosificación de medios altamente corrosivos como el hipoclorito de sodio o el cloruro férrico es perfectamente compatible utilizando la versión química de las bombas PERIPRO.

Lodos, fangos y productos con alto contenido de partículas sólidas o que son muy abrasivos, como la lechada de cal, no suponen un problema para la bomba PERIPRO. Su construcción robusta se consigue mediante el uso de materiales muy resistentes, rodamientos integrados, rodillos de gran tamaño y un sistema de conexiones muy seguro que evita la aparición de fugas durante su funcionamiento.

Ventajas para usted

- Alta resistencia a la abrasión durante el transporte de lodos y fangos y en la dosificación de productos abrasivos como lechada de cal y carbón activo
- Capacidad de succión de hasta 9,5 mWc y control de caudal óptimo para aplicaciones de toma de muestras
- Mantenimiento y operación sencillos para aplicaciones de trabajo continuas (24 h/7 días) debido al diseño y robustez del equipamiento
- Bombeo con bajo cizallamiento para dosificar polímeros y floculantes
- Máxima eficiencia de los procesos
- Versión química con materiales resistentes a ácidos altamente concentrados
- Bombeo de productos gaseosos sin problemas durante períodos indefinidos

Aplicaciones típicas en el tratamiento de aguas

- Dosificación de lodos y fangos
- Dosificación de carbón activo y lechada de cal
- Dosificación de hipoclorito de sodio
- Dosificación de polímeros y floculantes
- Toma de muestras

Sector
INDUSTRIA QUÍMICA

La industria química requiere equipamiento con un rendimiento de alta tecnología y materiales muy duraderos. Los tiempos excesivos de inactividad para realizar el mantenimiento siempre suponen un problema y esto es precisamente algo que la PERIPRO soluciona para la industria química.

En la versión química se presta especial atención a una construcción robusta y al mantenimiento sencillo de la PERIPRO. Ofrece una versión con montaje especial para productos altamente corrosivos, ya que incluye una manguera de NR o EPDM de alta calidad, una tapa frontal y una carcasa de la bomba fabricada en TEFZEL®, conexiones plásticas y un detector de rotura. La versión química conforma un equipo muy robusto y resistente a los productos químicos difíciles ya sea por abrasión, corrosión o condiciones de operación al límite, como por ejemplo la elevada aspiración, giro en seco, alta viscosidad o presencia de gases. La versión industrial de PERIPRO también se utiliza para aplicaciones no corrosivas en la industria química.

Ventajas para usted

- Resistencia a la corrosión gracias al uso de mangueras y conexiones compatibles con la gran mayoría de productos de procesos
- Sin cierres mecánicos ni válvulas para bombear productos difíciles, viscosos, adhesivos o que contienen sólidos
- Mantenimiento y operación sencillos para aplicaciones de trabajo continuas (24 h/7 días) debido al diseño y robustez del equipamiento
- Versión química con materiales resistentes a ácidos altamente concentrados
- Bombeo de productos gaseosos sin problemas durante períodos indefinidos

Aplicaciones de éxito en la industria química

- Dosificación de pigmentos y pinturas con base de agua
- Transferencia de productos muy abrasivos como dióxido de titanio
- Dosificación de resinas
- Dosificación de detergentes, cremas y pegamentos en base agua
- Dosificación de todo tipo de ácidos o productos químicos corrosivos básicos

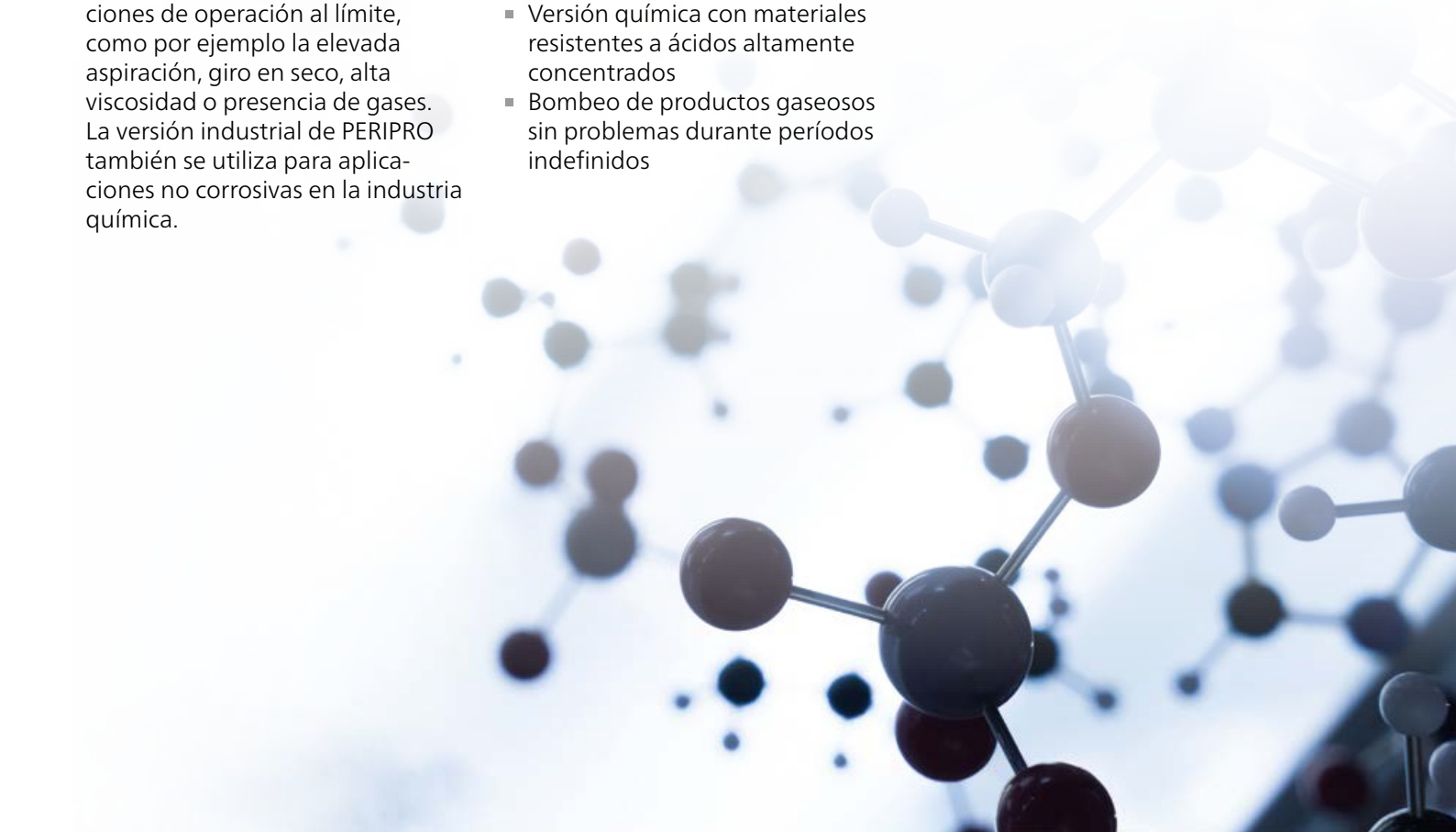

Sector INDUSTRIA MINERA

En la minería siempre se busca mejorar la productividad, incluyendo la reducción del uso de agua durante la extracción y la separación de los metales. Con su robusta construcción, la bomba PERIPRO está diseñada para bombear medios con alto contenido en partículas sólidas. Los tiempos de parada y los costes de reparación se reducen con la PERIPRO.

Las bombas peristálticas PERIPRO optimizan estos procesos de minería porque su diseño robusto y su resistencia a la abrasión les permiten bombear medios con altas concentraciones de partículas sólidas. De este modo se consigue reducir el consumo de agua para los separación, recirculación y reciclaje. Las mangueras PERIPRO contribuyen a esta resistencia con capas textiles de gran refuerzo y capa interior extrusionada. Así, los costes de mantenimiento se optimizan y los tiempos de parada de la producción se reducen.

Un bombeo delicado y un control preciso de la dosificación garantizan la máxima eficiencia en la dosificación de polímeros. Esto reduce el coste de esta materia prima sensible utilizada con frecuencia en la minería.

Ventajas para usted

- Excelente resistencia a la abrasión en el bombeo de productos con un alto contenido sólido.
- Mantenimiento y operación sencillos para aplicaciones de trabajo continuas (24 h/7 días) debido al diseño y robustez del equipamiento
- Bombeo delicado para dosificar polímeros y floculantes
- Máxima eficiencia de los procesos
- Bomba sin válvulas ni cierres mecánicos
- Marcha en seco indefinida
- Bomba reversible

Aplicaciones de éxito en la industria minera

- Transferencia de lodos minerales
- Dosificación de cianuro y xantato
- Transferencia o dosificación de polímeros
- Dosificación de reactivos

Sector
ALIMENTOS, BEBIDAS Y COSMÉTICOS

La indústria alimentaria y cosmética demandan un diseño sanitário. Los materiales que entran en contacto con los medios no deben contaminarlos. Es imprescindible adherirse estrictamente a las especificaciones y regulaciones vigentes. Por ello, NETZSCH ha desarrollado la versión alimentaria de la PERIPRO.

La versión alimentaria de la bomba PERIPRO es una bomba peristáltica adecuada para bombear productos alimentários y cosméticos adecuada para bombear alimentos y cosméticos. Su diseño se basa en el uso de mangueras peristálticas especiales de nitrilo alimentario (FDA). Conexiones sanitarias conforme a DIN 11851 Triclamp y un diseño que facilita la limpieza CIP mediante una secuencia de desmontaje sencilla de esta construcción. La capa interior extruida de la manguera peristáltica aumenta la vida útil de este componente, reduciendo así el consumo de piezas de repuesto y de operaciones de mantenimiento. Al mismo tiempo, mejora el rendimiento del proceso de limpieza con temperaturas de hasta 80 °C.

Ventajas para usted

- Mantenimiento y operación sencillos
- Versión alimentaria de la bomba con la manguera en nitrilo alimentario FDA, conexiones sanitarias, extracción rápida y sencilla de la tapa frontal y rodillo de extracción frontal
- Lubricante interno alimentario
- Bombeo delicado del fluido con bajo cizallamiento
- Máxima eficiencia de los procesos
- Bomba autocebante
- Control total de la dosificación: precisión del ±1 %

Aplicaciones típicas en la industria de alimentos, bebidas y cosméticos

- Bombeo de tierras diatomees Kieselghur
- Transferencia de zumos y salsas viscosos o con partículas sólidas en la mezcla
- Varios aditivos, colorantes y aromas para comida
- Alimentación de maquinas envasadoras

Sector
INDUSTRIA CERÁMICA Y DE LA CONSTRUCCIÓN

Tanto en la industria cerámica como de la construcción, se está bombeando durante todo el día todo tipo de fluidos altamente abrasivos. Por ello, el desgaste de la bomba y el consumo de muchas piezas de repuesto son muy frecuentes. Con el uso de las bombas de manguera PERIPRO en la versión industrial, está eligiendo una unidad robusta que ha sido diseñada con materiales extremadamente resistente.

En el caso de los componentes en contacto con el fluido, ya sea la manguera de alta calidad o las conexiones metálicas en acero inoxidable, son importantes para la resistencia a la abrasión. Con la versión industrial de la bomba PERIPRO, usted mejora su consumo de piezas de repuesto y reduce los tiempos de parada y mantenimiento. Esto optimiza la eficiencia general de su planta. Los costes de producción se reducen, al tiempo que se minimiza también el desperdicio de productos.

Ventajas para usted

- Alta resistencia a la abrasión al transferir productos muy abrasivos
- Bajo consumo de piezas de repuesto y optimización de los tiempos de inactividad
- Dosificación de productos muy abrasivos como carbonato de bario y permanganato de potasio
- Capacidad de succión de hasta 9,5 mWc
- Mantenimiento y operación sencillos para aplicaciones de trabajo continuas (24 h/7 días) debido al diseño y construcción robusta del equipamiento

Aplicaciones típicas en la industria cerámica y de la construcción

- Dosificación de productos muy abrasivos como carbonato de bario y permanganato de potasio
- Transferencia de barbotina cerámica
- Dosificación de aditivos y de colorantes para el cemento
- Transferencia de cemento de baja densidad

Sector
INDUSTRIA PAPELERA

En estos casos, las bombas peristálticas PERIPRO son una solución excelente. Las series de manguera PERIPRO son resistentes a la abrasión, los componentes son duraderos y fáciles de sustituir. Los medios como hidróxido de calcio, utilizados con frecuencia el tratamiento de aguas, son fáciles de bombear debido a la construcción robusta de la máquina.

El giro en seco y el gran paso de sólidos son dos de las ventajas más notables de las bombas PERIPRO en comparación con tecnologías tradicionales como bombas dosificadoras de membrana o bombas neumáticas o bombas de membrana operadas por airea que se obstruyen fácilmente al bombear productos que contienen sólidos. Por tanto la capacidad de la bomba Peripro para bombear pulpas de alta densidad es excelente. Los cortos tiempo de inactividad y la facilidad de instalación y mantenimiento son ventajas determinantes de las bombas peristálticas PERIPRO.

Ventajas para usted

- Dosificación precisa y controlada de productos químicos
- Alta resistencia a la abrasión al transferir productos muy abrasivos
- Falta de componentes problemáticos como cierres mecánicos y válvulas
- Bajo consumo de piezas de repuesto y optimización de los tiempos de inactividad
- Capacidad de giro en seco y potencia de succión de hasta 9,5 mWc

Aplicaciones típicas en la industria papelera

- Dosificación de productos químicos y pintura
- Transferencia de pulpa de papel
- Dosificación de lechada de cal
- Dosificación de aditivos y colorantes
- Dosificación y trasvase de colas

El grupo NETZSCH es una empresa tecnológica internacional, gestionada por el propietario, con sede en Alemania. Las unidades de negocio Análisis y Verificación, Molienda y Dispersión y Bombas y Sistemas ofrecen soluciones a medida al máximo nivel. Más de 3800 empleados en 36 países y una red global de ventas y asistencia garantizan la cercanía al cliente y un servicio competente.

Nuestros estándares de rendimiento son altos. Prometemos a nuestros clientes excelencia probada, «Proven Excellence»: rendimiento excepcional en todo lo que hacemos. Demostrado una y otra vez desde 1873.

Con las bombas de cavidad progresiva NEMO®, bombas de lóbulos rotativos TORNADO®, bombas multitornillo NOTOS®, bombas de manguera PERIPRO, maceradores/molinillos, la unidad de negocio NETZSCH Bombas y sistemas ofrece soluciones en tecnología de dosificación y equipamiento individualizadas y exigentes para diferentes aplicaciones a nivel mundial.

Proven Excellence.

NETZSCH Pumpen & Systeme GmbH
Geretsrieder Straße 1
84478 Waldkraiburg
Alemania
Teléfono: +49 8638 63-0
info.nps@netzsch.com
www.pumpen.netzsch.com

NETZSCH®

www.netzsch.com

NPS · 800 · 02 · 03/22 · 05 · Datos técnicos sujetos a modificaciones.